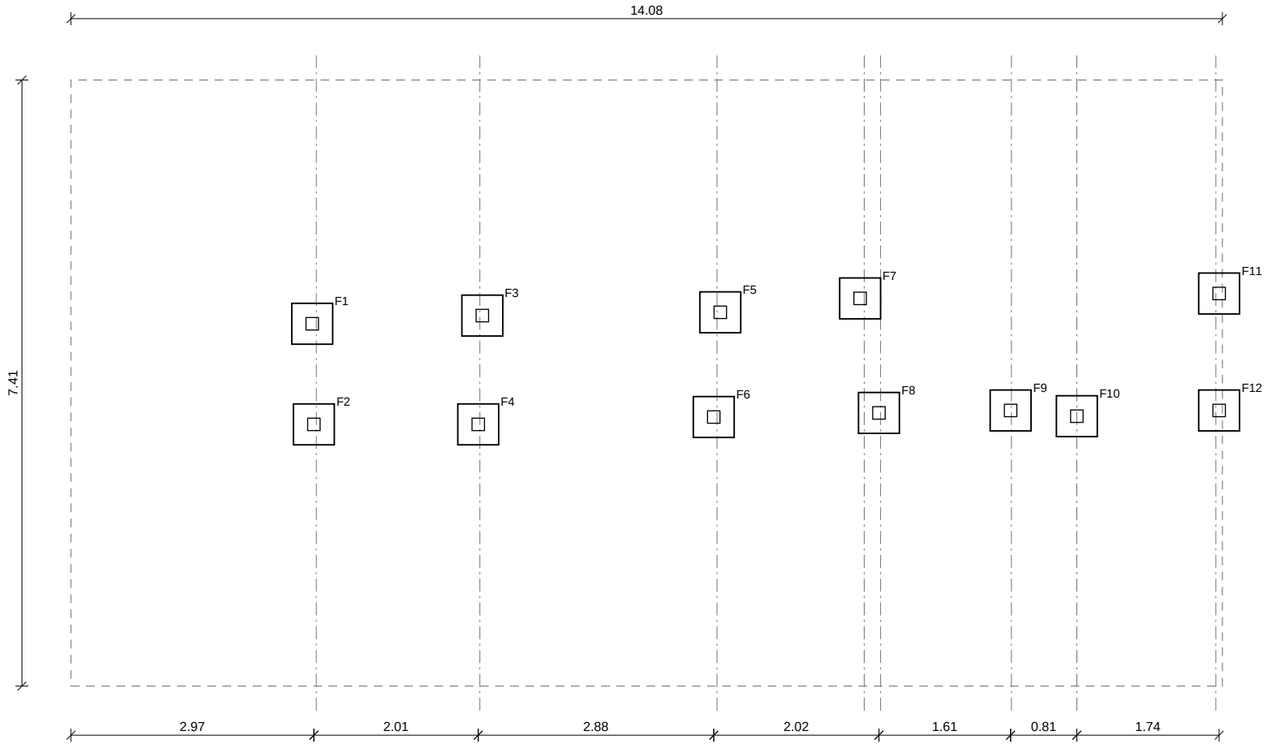


## PLANTA FUNDACIONES

Escala 1:75 (A3)

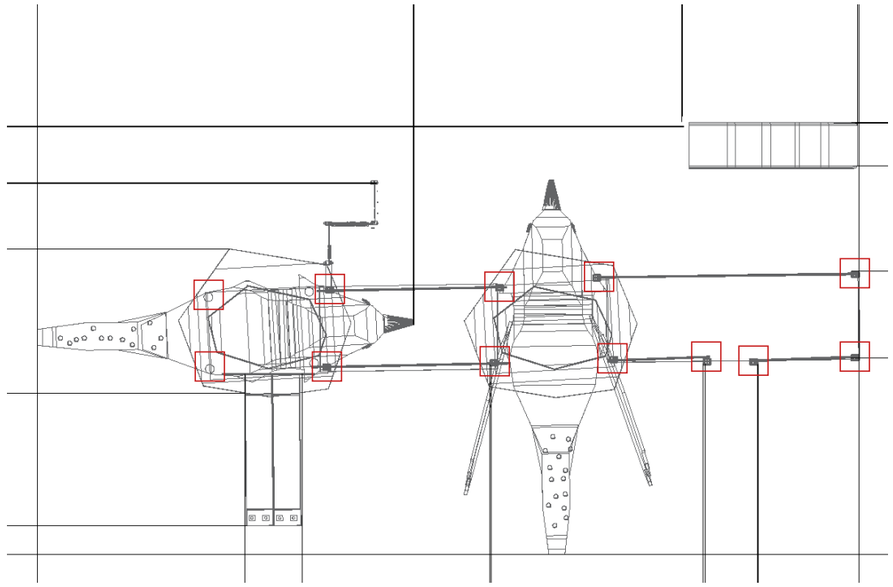

## PLANTA GENERAL

Sin escala · dados en rojo

| DESCRIPCIÓN | Cantidad | Ancho | Profundidad (cm) |
|---|---|---|---|
| Postes principales | 12 | 6"x6" | 50 |

Dado de hormigón G25 de 0,50 x 0,50 x 0,50 m con emplantillado, por poste (según detalle tipo Curumi).

**COORDENADAS EJE DE POSTE (m) · origen: esquina sup. izquierda de la planta**

F1: X 2.95 Y 2.98
F2: X 2.97 Y 4.21
F3: X 5.03 Y 2.88
F4: X 4.98 Y 4.21
F5: X 7.94 Y 2.84
F6: X 7.86 Y 4.12
F7: X 9.65 Y 2.67
F8: X 9.88 Y 4.07
F9: X 11.49 Y 4.04
F10: X 12.30 Y 4.11
F11: X 14.04 Y 2.61
F12: X 14.04 Y 4.04

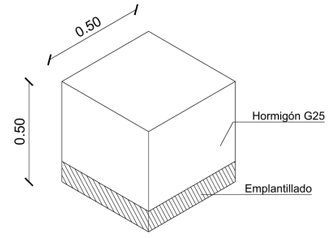


## DETALLE FUNDACIÓN

Escala 1:25

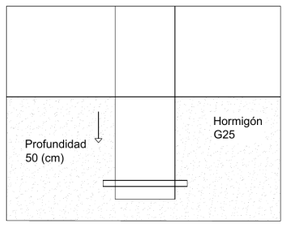


## DETALLE FUNDACIÓN

Escala 1:25

**NOMBRE PROYECTO**

TORDOS · SM-015

DISEÑADORA: DANIELA REYES V.

CONTENIDO:

- PLANTA GENERAL
- PLANTA FUNDACIONES
- DETALLE FUNDACIÓN

LÁMINA:

1 / 1

FECHA: NOVIEMBRE 2026

ESCALA: SEGÚN LO INDICADO