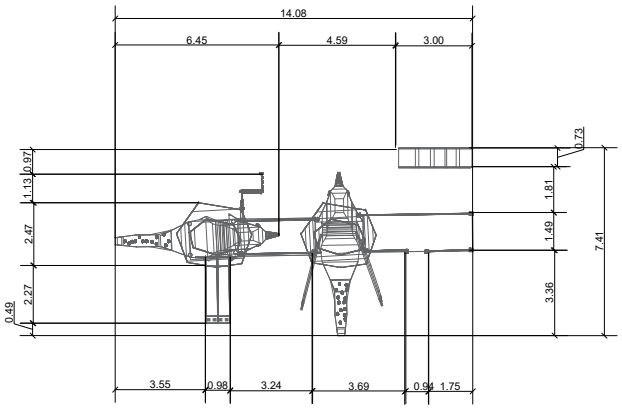

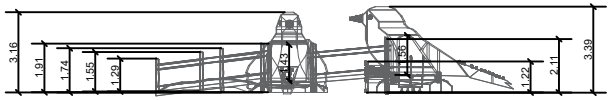

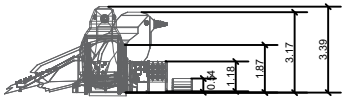

CURUMI

Juegos Inclusivos

www.curumi-inclusivo.cl
Santiago, Chile.

Plaza los Molinos

Curumi SpA · Aysen.

Código colores

- Juego Curumi
- Medidas
- Alturas

Ficha Técnica

Tamaño	14,08 x 7,41 x 3,39 m
Capacidad	25 niños
Edad	2-12 años

Notas

El equipo está diseñado conforme a la norma Nch 3340 y Nch 3603, cumpliendo además con los criterios de accesibilidad e inclusión aplicables a juegos infantiles inclusivos.

Dibujo :	Dimensiones
Responsable:	Daniela Reyes
Fecha:	03 / 09 / 2026

Escala	Lámina	Rev.
1/1	01/05	01