FICHA TÉCNICA LICITACIÓN

JUEGO COMBINADO INCLUSIVO TORDOS / SM-015



Imagen referencial Juego Combinado Inclusivo
FUENTE: Curumi Inclusivo

Se considera suministro e instalación de juego combinado inclusivo, diseñado para cumplir la normativa y principios de inclusión propuestos por la ONU, de dimensión total 14,08 x 7,41 x 3,39m. **modelo tipo CURUMI TORDOS / SM-015** o superior, con capacidad para 25 niños de 2 a 12 años. Con rampa de ancho 1,50m. que permite una ruta accesible segura; con pasamanos de triple altura que sirve de apoyo (0.90, 0.70 y 0.10 m.) Juego Combinado debe cumplir con normas de acceso universal, factor que da pleno acceso, favoreciendo procesos de aprendizaje y juego para todos los usuarios, independiente de sus capacidades físicas o niveles de percepción de riesgo; debe contar con elementos didácticos para el juego y estimulación de los niños, específicamente los siguientes:

1. Circuito podotáctil 	Circuito constituido por botones y barras podotáctiles de acero inoxidable introducidos a la rampa mediante anclaje y pegamento epóxico de alta adherencia. Cada botón de 35 x 5 mm, con anclaje de 12 mm. Cada barra de 280 x 35 x 5 mm, con tres anclajes de 12 mm.

2. Baranda 	Barandas empotradas a la madera. Tubo de 30 mm de diámetro, triple altura: 90,0 cm, 70,0 cm y 10,0 cm.
3. Rampa de acceso	Rampa de 1,50 m de ancho que permite el acceso al juego, con ruta accesible segura y pasamanos de triple altura.
4. Plataforma de integración 	Superficie confeccionada de madera nacional certificada de 1 1/4" x 6" y separación de 1/4". Ancho de 1,50 m. De terminación suave y enorme capacidad de carga. Resistente a alto tráfico y rayos UV.
5. Muro de escalada 	Muro de escalada ubicado en la cola del ave, con presas de HDPE.
6. Plataforma escalada 	Estructura que simula un tronco, para practicar equilibrio y creatividad.
7. Paneles didácticos 	Diferentes actividades en cada panel para el desarrollo de habilidades de motricidad fina, razonamiento, causa – efecto, entre otros.
8. Tobogán 	Tobogán doble confeccionado en acero plancha de 1,5 mm de espesor, con laterales de acero inoxidable, resistente a rayos UV y al alto tráfico.
9. Sube la Roca 	Acceso mediante la entretenida misión de escalar la roca y llegar a la plataforma.

Se solicitará un certificado de acreditación de la Propiedad Intelectual del juego, emanado del Departamento de Derechos Intelectuales, que asegure la protección de la creación y evite falsificaciones.
Para el proceso de instalación se solicitará transporte del mobiliario; el cuál asegure buen cuidado y entrega de todas las partes del juego sin daños en su estructura ni terminaciones. Asimismo, se solicitará la instalación que cumpla fielmente las especificaciones del fabricante y deberá garantizar su estabilidad y seguridad. Previo a la instalación de los elementos, se deberá verificar en terreno su ubicación, en conjunto con el ITO y proyectista. La fundación será según indicaciones del fabricante y detalles en planimetría.

CARACTERÍSTICAS TÉCNICAS

Estructura

- Madera de origen nacional, certificada.

- Pilares de espesor de 6".
- Secado previo en cámara de temperatura controlada, 25% de humedad.
- Ensamble reforzado con tornillos Torx^{MR} madera, en cada componente del conjunto de carpintería.
- Gran capacidad de carga y con una superficie de terminación suave.
- Textura podotáctil y antideslizante, con botones y barras de acero inoxidable.

Pintura

Dos capas de protección compuesto por:

1) Impregnante protector uniformante para coníferas a base de agua coloreado para maderas de conífera con alto poder uniformizante.
   Principales características:
   - Excelentes resultados estéticos incluso en maderas con defectos estéticos.
   - Color muy uniforme, sin manchas incluso en maderas de elevada absorción o finger joint.
   - Contiene biocidas y aditivos especiales para evitar la formación de hongos y moho, lo que permite protección a la degradación de la lignina y mejorar la adherencia de las capas posteriores de barniz.
   - Impregnante para coníferas resinosas o no resinosas.
   - Libre de componentes orgánicos volátiles

   Datos técnicos:
   - Densidad: 1,020± 0,02 Kg/Lt
   - Viscosidad DIN3: 28 ± 2”
   - Color: Grupo 4 (XWT1445: Wengé)

2) Barniz protector para exterior a base de agua de alta verticalidad y durabilidad, semi-mate, para aplicación con pistola. Óptima verticalidad, elasticidad, y transparencia. Excelente calidad de acabado tipo mueble. Aumenta el efecto protector de los impregnante y protege la lignina de la madera de la degradación fotoquímica gracias a la presencia de absorbentes UV específicos. Su formulación asegura un film sumamente elástico para proteger y compensar la característica de anisotropía de la madera (Distinta contracción y dilatación en los sentidos tangencia, radial y longitudinal).

Piezas de acero

- Acero inoxidable
- Suaves, de gran resistencia a rayos UV, colores brillantes y alta resistencia a la corrosión.

PLANOS DE ARQUITECTURA

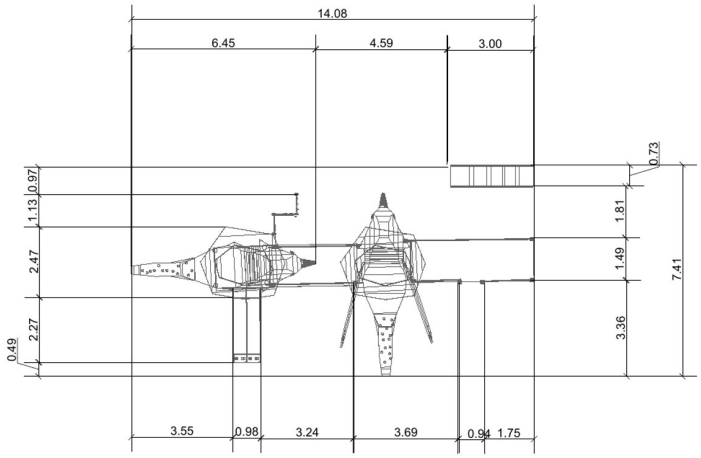



VISTA SUPERIOR

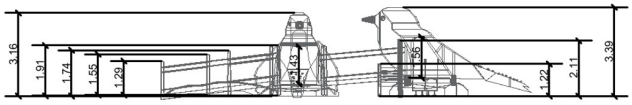

VISTA FRONTAL

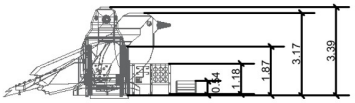

VISTA LATERAL

NOMBRE PROYECTO TORDOS · SM-015
DISEÑADORA: DANIELA REYES V. 14,08 x 7,41 x 3,39 m

CONTACTO

VENTAS
ventas2@curumi.cl
+56991670241

ESPECIFICACIÓN DE PROYECTO
ventas2@curumi.cl

PÁGINA WEB
www.curumi.cl
www.curumi-inclusivo.cl

Curumi SPA
Maipú, Santiago

IPEMA MEMBER
INTERNATIONAL PLAY EQUIPMENT MANUFACTURERS ASSOCIATION

CURUMI
www.curumi-inclusivo.cl

Certificado en calidad EN 1776

Certificado en seguridad EN 1176

CERTIFICADO DE CALIDAD

Productos y materiales **CURUMI** responden correctamente a los estándares de seguridad actuales de Europa y cumplen con nuestras propias demandas de seguridad para el usuario, valor de juego comprobado y rendimiento técnico.

Calidad madera

- Madera de origen nacional, certificada. Proceso de secado previo en cámara de temperatura controlada, 25% de humedad.

Calidad acero

- Acero inoxidable

Pintura

- Protección y acabado de superficies, Grupo IVM Chemicals

Fabricación

- Cañerías Norma ISO 65, Acero Norma ASTM A500.
- Cuerdas Poliéster con alma de acero galvanizado 16mm.
- Polietileno de baja densidad de calidad grado alimenticio, libre de tóxicos. Seguro.

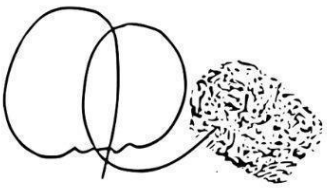

Germán Moreno
Ingeniero en Construcción

IPEMA MEMBER INTERNATIONAL PLAY EQUIPMENT MANUFACTURERS ASSOCIATION

IPEMA MEMBER INTERNATIONAL PLAY EQUIPMENT MANUFACTURERS ASSOCIATION

CURUMI
www.curumi-inclusivo.cl

CERTIFICADO DE INCLUSIÓN

Productos y soluciones **CURUMI** se basan en Principios, Leyes y Normativas vigentes en la Legislación Nacional, respondiendo a los estándares que éstos comprenden. Además de un irrestricto compromiso con valores de la Empresa que apuntan a seguridad, valor de juego comprobado y rendimiento técnico; para así, ser pioneros en diseño de elementos para uso público inclusivo.

Accesibilidad Universal (D.D.U. 351)

- Ruta accesible
- Baranda a 0,70m altura
- Baranda a 0,95m altura
- Protección de borde 0,10m.
- Superficie antideslizante

Diseño Universal (Ley 20.422)

- Utilización de forma autónoma por todos los niños. (Art. 28)
- Igualdad de oportunidades para las personas con discapacidad. (Art. 7)
- Promueve rehabilitación integral mediante actividades al interior del juego (Art. 21)

Inclusión Escolar (Ley 20.845)

- Promueve que establecimientos educativos lugares de encuentro entre los y las estudiantes, con un amplio uso de todos los elementos, productos y soluciones por estudiantes y miembros de la comunidad, estén -o no- en situación de discapacidad (auditiva, motora, intelectual, visual).

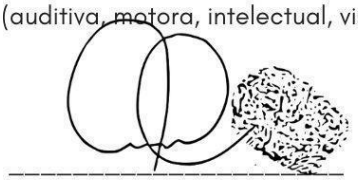

Germán Moreno
Ingeniero en Construcción

IPEMA MEMBER INTERNATIONAL PLAY EQUIPMENT MANUFACTURERS ASSOCIATION

IPEMA MEMBER INTERNATIONAL PLAY EQUIPMENT MANUFACTURERS ASSOCIATION